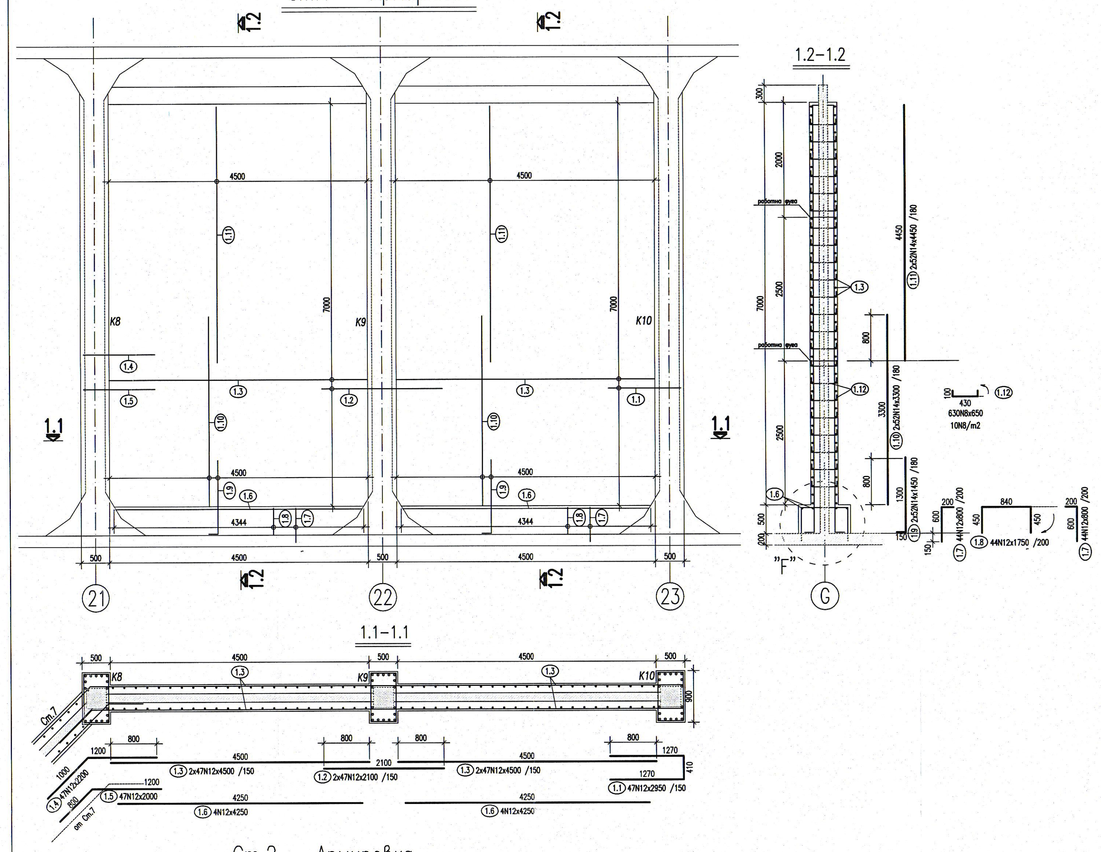
Ст.1 – Армировка

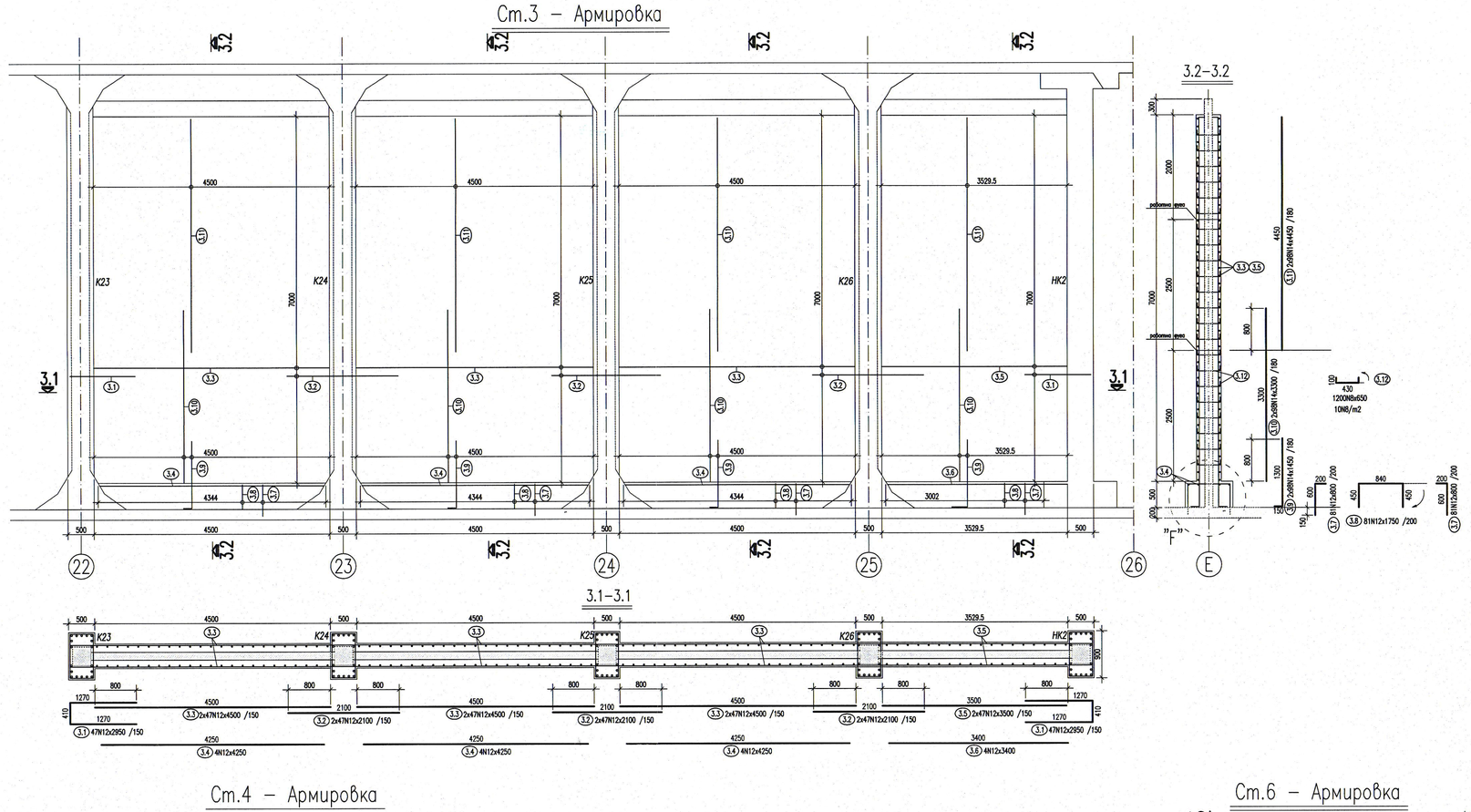
Ст.3 – Армировка

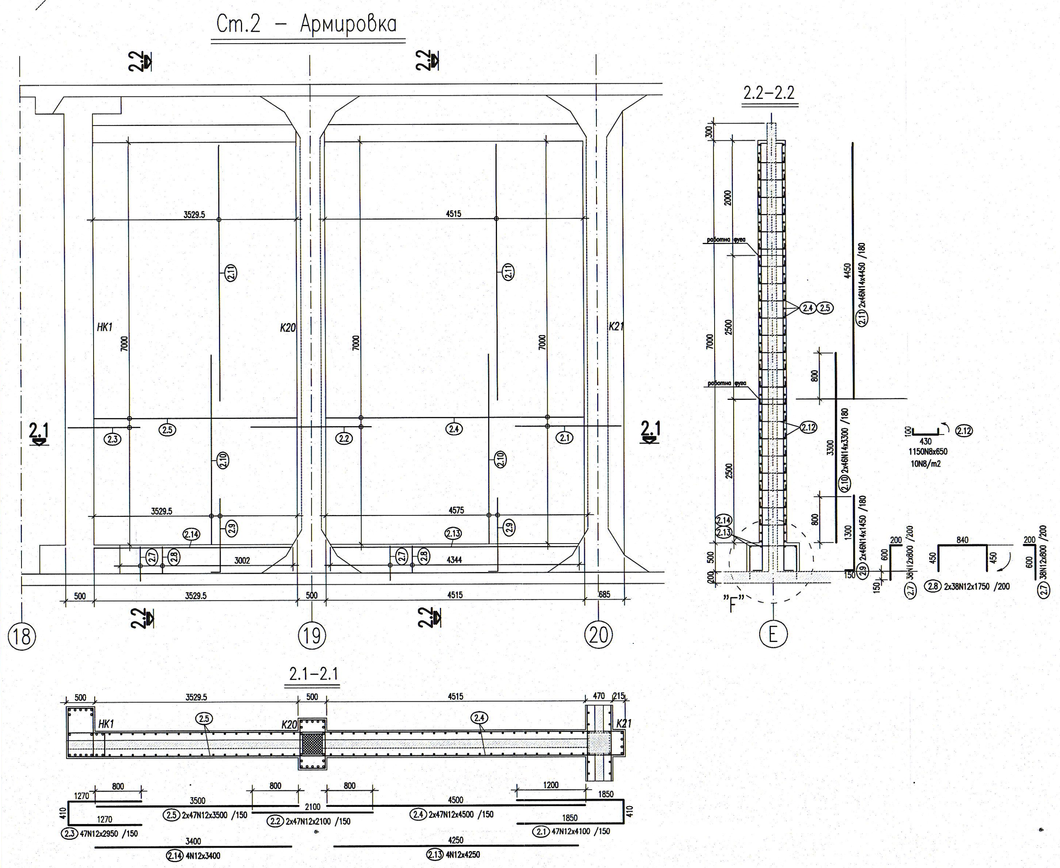
Ст.2 – Армировка

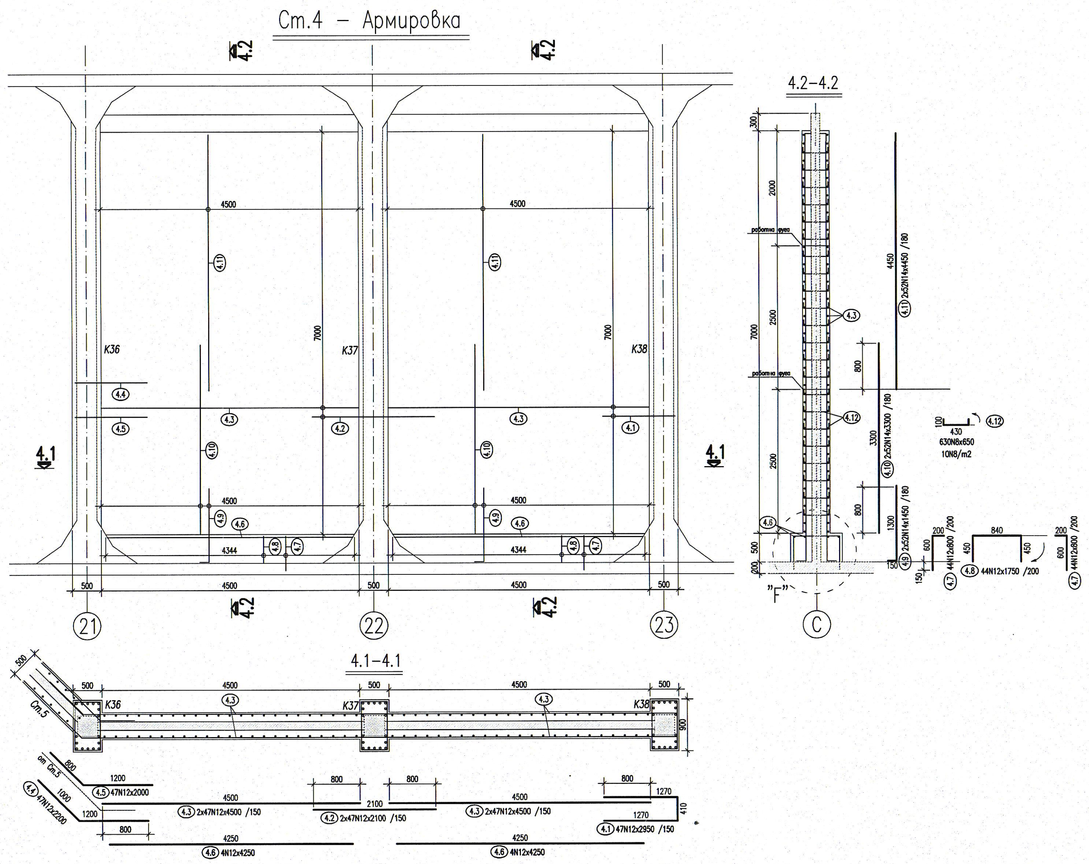
Ст.4 – Армировка

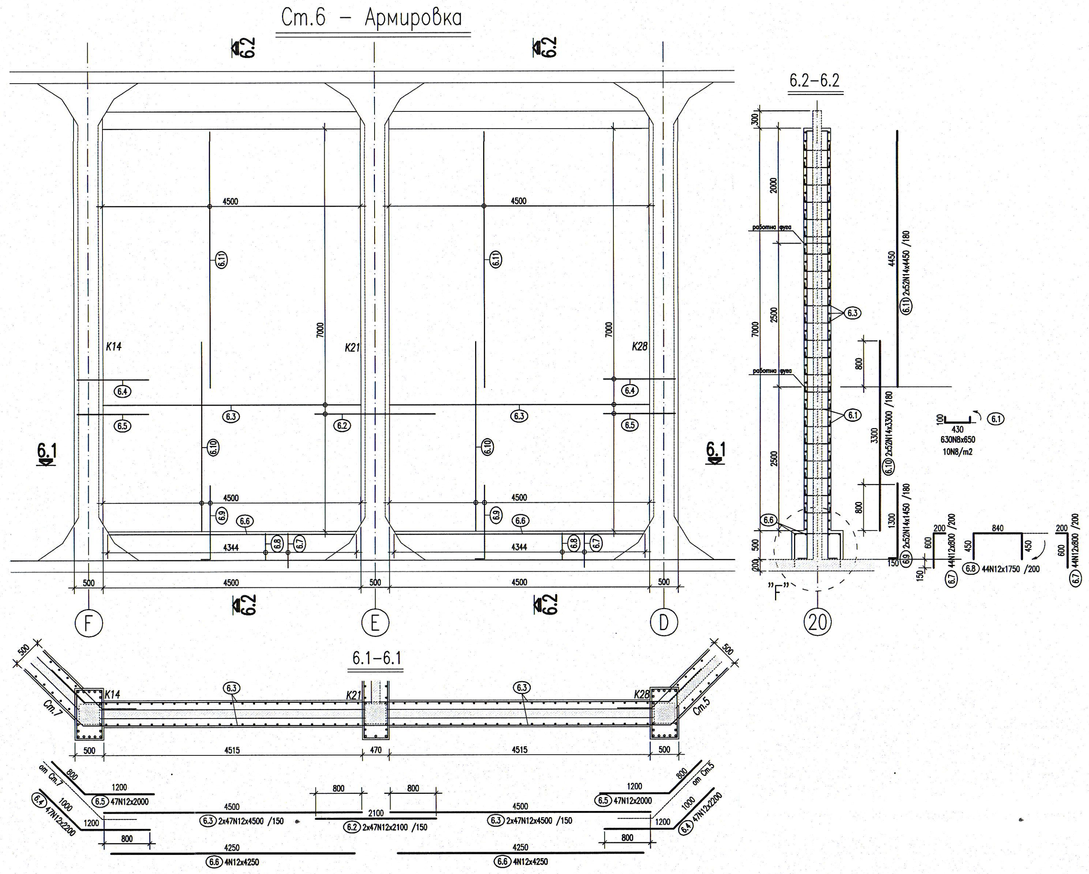
Ст.6 – Армировка

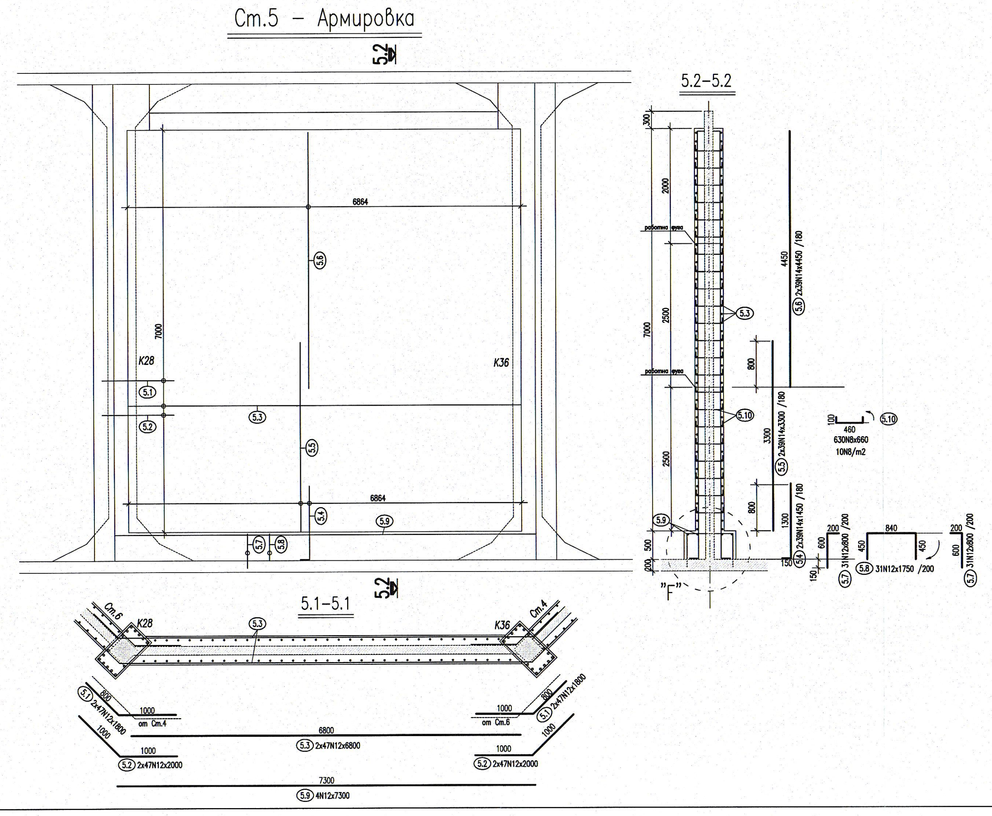
Ст.5 – Армировка

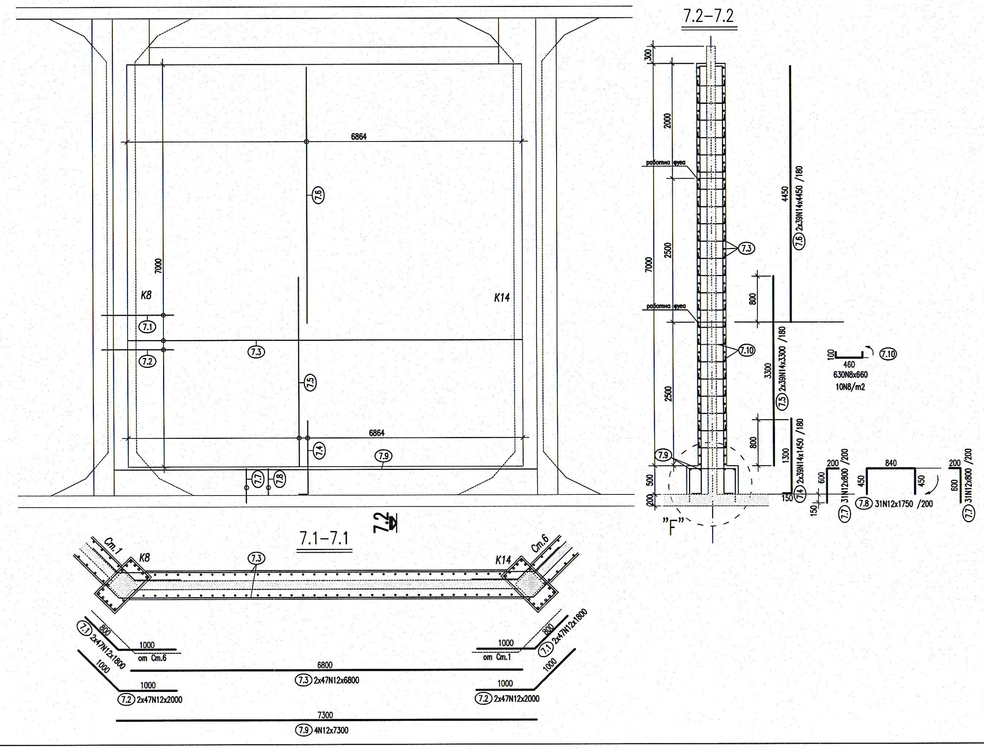
Ст.7 – Армировка

Спецификация на армировката за борна камера 2

Ф/К	N8	N12	N14
м'	2060	12023	6955
кг	814	10676	8402
ОБЩО:		АВ=19892кг	

Спецификация на армировката за борна камера 3

Ф/К	N8	N12	N14
м'	2060	12023	6955
кг	814	10676	8402
ОБЩО:		АВ=19892кг	

СПЕЦИФИКАЦИЯ НА МАТЕРИАЛИТЕ

МАТЕРИАЛ	КОЛИЧЕСТВО ЗА ВОДНА КАМЕРА 2	КОЛИЧЕСТВО ЗА ВОДНА КАМЕРА 3
Разбиване на бетон	1.5 m3	1.5 m3
Бетон за стени C25/30; W/C=0.5	190 m3	190 m3
Бетон за колони C25/30; W/C=0.5	40 m3	40 m3
Наносване на оркезионен слой	1200 m2	1200 m2
Инжекционна система за анкериране на арм. в бетон – за анкери на фундаменти на колони	650 отв. Ф16х150: 20dm3	650 отв. Ф16х150: 20dm3
Инжекционна система за анкериране на арм. в бетон – за анкери на фундаменти за стени	630 отв. Ф16х150: 19dm3	630 отв. Ф16х150: 19dm3
Инжекционна система за анкериране на арм. в бетон – за анкери на преминаваща армировка за стени	6500 отв. Ф12х150: 110dm3	6500 отв. Ф12х150: 110dm3
Инжекционна система за анкериране на арм. в бетон – за анкери на колони	380 отв. Ф25х200: 38dm3	380 отв. Ф25х200: 38dm3
Инжекционна система за анкериране на арм. в бетон – за анкери на колони	100 отв. Ф18х200: 5dm3	100 отв. Ф18х200: 5dm3
Инжекционна система за анкериране на арм. в бетон – за анкери на преминаваща армировка за стремена на колони	1485 отв. Ф12х150: 25dm3	1485 отв. Ф12х150: 25dm3
Армировка стомана за стени – клас B420 (N)	19892kg	19892kg
Армировка стомана за колони– клас B420 (N)	8870kg	8870kg

ЗАБЕЛЕЖКИ:

1. Бетонно покритие:
   1.1. Стени – 3 см
2. Всички размери са в мм.

МАТЕРИАЛИ:

1. БЕТОН КЛАС C25/30; W/C=0.5 БДС EN 206–1:2000
2. Армировка стомана: – клас B420 (N) – БДС 4758:2008
3. Армировка стомана: – клас B235 (ø) – БДС 4758:2008

"Инвестиционно конструктивна" ЕАД
Консул.
Вист.
Дата: мес. 11. 2013
Инвестиционно конструктивна

КАМАРА НА ИНЖЕНЕРИТЕ В ИНВЕСТИЦИОННОТО ПРОЕКТИРАНЕ
Регистрационен № 00071
КИИП
инж. АНГЕЛ КОНСТАНТИНОВ ЯМБОЛИЕВ
СК
ПЪЛНА ПРОЕКТАНТСКА ПРАВОСПОСОБНОСТ

СЪГЛАСУВАЛИ:					
Архитектура	арх. С. Добрев		ОВиК	инж. Неделев	
ВиК	инж. Ц. Димитрова		Пътна	инж. Бошева	
Геодезия	инж. М. Кюркчиев		ПБ	инж. К. Бедрина	
Електро	инж. Дуреев		ПБЗ	инж. Кр. Лозанов	
КИПиА	инж. Дуреев		Машинна	инж. Г. Атамян	

ТИА ИНЖЕНЕРИНГ ООД
София 1505, ул. „Драговица" №6, ет.4, ап.
тел. +359 02 489 12 26; fax:+359 02 944 76
e-mail: tia_eng@abv.bg

ВЪЗЛОЖИТЕЛ:	СТОЛИЧНА ОБЩИНА чрез концесионер „Софийска вода" АД		
ОБЕКТ:	Изготвяне на Техническо проект за рехабилитация на стоманобетонната конструкция на резервоар „Под Симеоново"		
ПОДОБЕКТ:	ВОДНА КАМЕРА №2 и №3		
ЧЕРТЕЖ:	УСИЛВАНЕ НА ЦИРКУЛАЦИОННИ СТЕНИ - АРМИРОВЪЧЕН ПЛАН		
ПРОЕКТАНТИ:	инж. А. Ямболиев	ЧАСТ:	КОНСТРУКТИВ
	инж. А. Младенова	ФАЗА:	ТП
ВЪЗЛОЖИТЕЛ:	инж. Н. Литова	ДАТА:	04.2013
МАЩАБ:	1:50	Чертеж №:	TE-W113-TP-15-01

КАМАРА НА ИНЖЕНЕРИТЕ В ИНВЕСТИЦИОННОТО ПРОЕКТИРАНЕ
Регистрационен № 0071
КИИП
инж. АНГЕЛ КОНСТАНТИНОВ ЯМБОЛИЕВ
СК
ПЪЛНА ПРОЕКТАНТСКА ПРАВОСПОСОБНОСТ